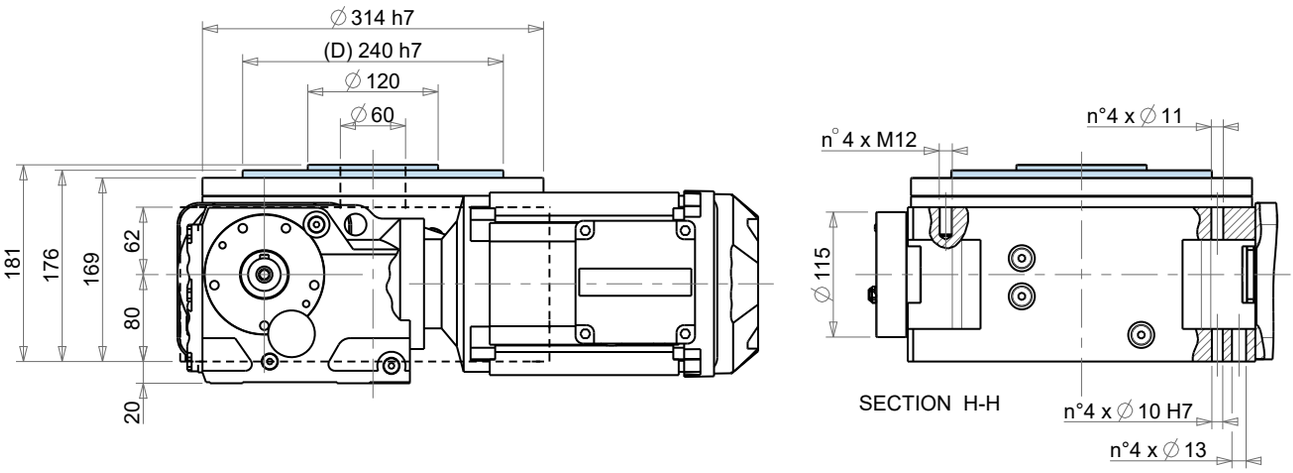

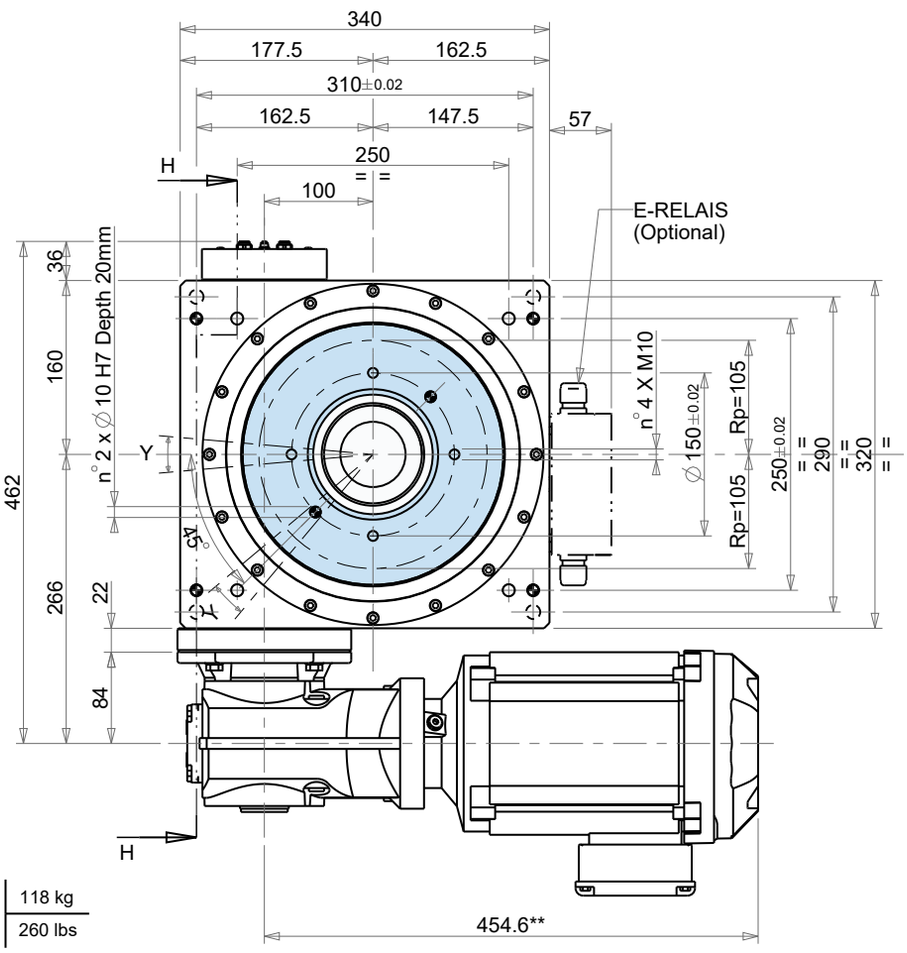

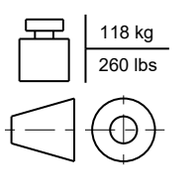

**MAX DIMENSION

Dimensions in mm

TRW 210	Reference Riferimento Bezug Référence Referencia 参考	Concentricity Concentricità Konzentrizität Concentricité Concentricidad 同心度	Planarity Planarità Planheit Planéité Planaridad 平面度	Accuracy Precisione Teilgenauigkeit Précision Precisión 精度 Standard	Threaded holes position Posizione fori filettati Löcherposition Position des trou taraudé Posición orificios roscados 螺纹孔位置精度	Tolerance in compliance with Tolleranze secondo Toleranzen gemäß Tolérances selon Tolerancias con arreglo a 公差符合
A-B-C-D-E-F-G-H-I-J	d	± 0.01 mm			Y ± 0.3°	UNI - ISO 2768-1 EN 22768-1
	D		± 0.01 mm			
	Rp			± 0.011°		